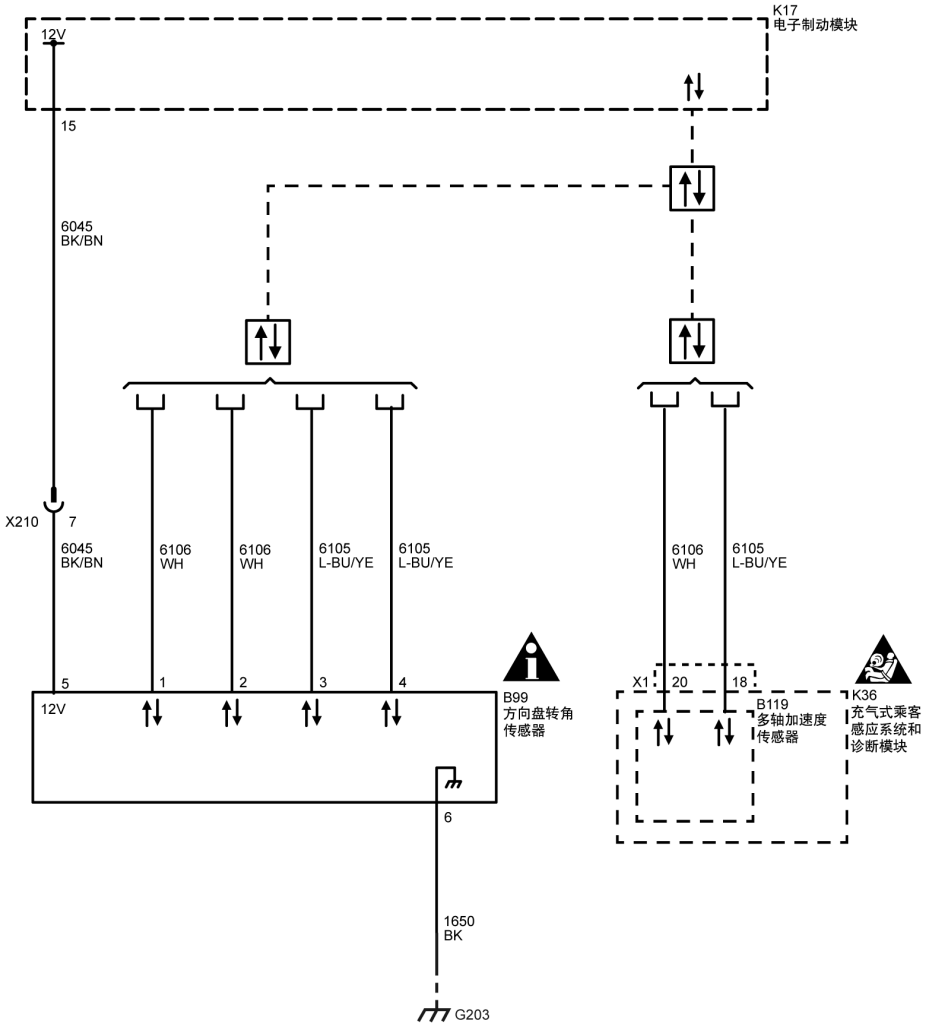
K17
电子制动模块
12V
15
6045
BK/BN
X210
7
6045
BK/BN
6106
WH
6106
WH
6105
L-BU/YE
6105
L-BU/YE
6106
WH
6105
L-BU/YE
5
1
2
3
4
12V
B99
方向盘转角
传感器
X1
20
18
B119
多轴加速度
传感器
K36
充气式乘客
感应系统和
诊断模块
6
1650
BK
G203